Anschlussplan "Not-Aus Failsave mit Spannungs Limiter 6V + DSV"

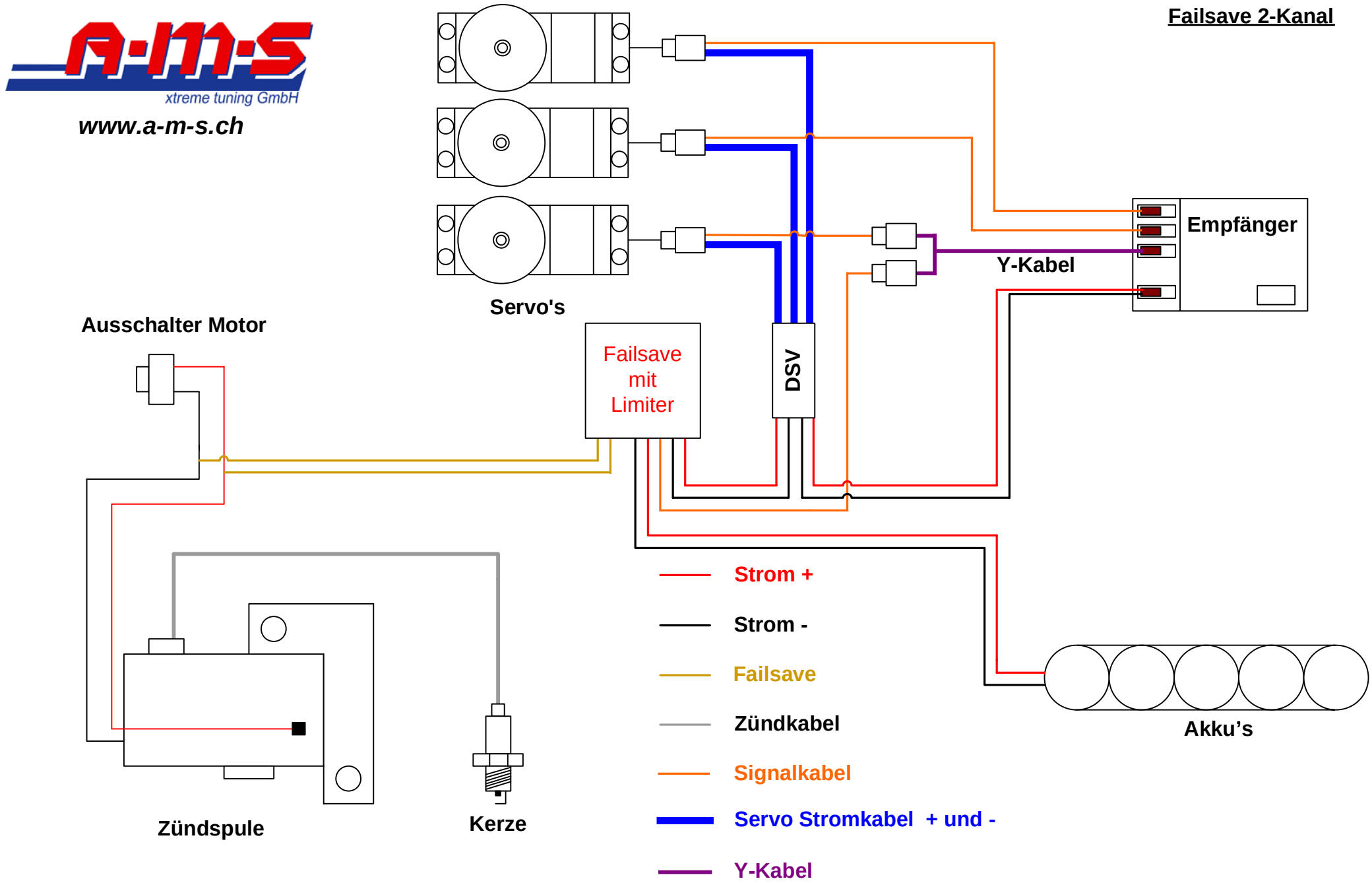

copyright by A-M-S xtreme tuning GmbH, Schweiz 2009